KAHLHORN
Technischer Handel

Dipl.-Ing. (FH) Peter Kahlhorn
Rambeeler Str. 6
23936 Upahl
UID: DE 174 168 707

Telefon: 038822 / 827953
E-Mail: info@kahlhorn.de
Web: www.kahlhorn.de

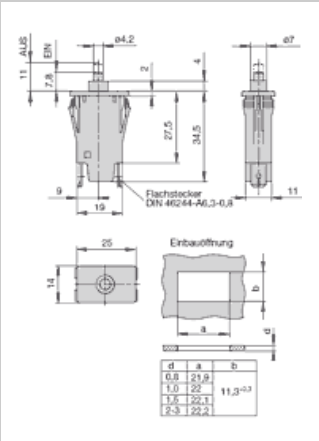

E-T-A Schutzschalter 1140-F111-P1M1

Hersteller:	E-T-A
Hersteller-Typ:	1140-F111-P1M1
Unsere Art.Nr.:	1140-F111-P1M1
Gewicht:	0.050

Beschreibung

Einpoliger thermischer Überstrom-Schutzschalter mit Schnappbefestigung,

Eigenschaften

- Zuverlässiges Schaltverhalten durch Sprungschaltmechanismus
- unbeeinflussbare Freiauslösung
- Erfüllt die Geräteschutzschalternorm EN 60934 (IEC 60934): R-Typ, TO.
- Lieferbare Auslöseströme: **12,0 - 16,0 A** (siehe Tabelle)

Ersatz für Weber Unimat T11-611 oder Kedu RB1-2

Verwendbar als Ersatz für Weber Unimat T11-611 (bitte Abmessungen beachten)
Weitere Hinweise finden Sie auf unserer Informationsseite zu Weber Unimat T11-Schaltern.

Technische Daten

Nennströme	12,0 - 16,0 A
Nennspannung	AC 240 V, DC 48 V
Schutzart	Betätigungsbereich IP40, Anschlussbereich IP00
Isolation	im Betätigungsteil verstärkte Isolierung
Umgebungstemperatur	-20...60 °C
Abschaltung	thermisch (träge)
Zulassung	VDE, SEV, Kema (EN 60934), CSA. UL
Montage	Schnappbefestigung
Einbaumaß	11,3 x 22 mm
Anschluss	Flachstecker 6,3 mm